RAMEL sp. z o.o. sp.k.
26-600 Radom, ul. Kalińska 6/6a
tel./fax: 48 384 49 00, 48 366 23 36
www.ramel.pl

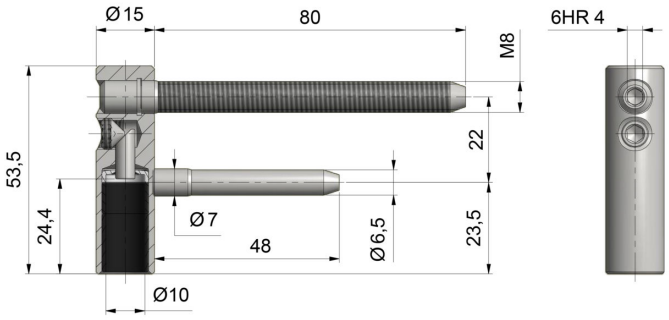

Skrzydełko łożyskowe TRIO 15 M8x45

NR PRODUKTU: 6979

OPIS PRODUKTU

NOŚNOŚĆ	33 kg
ŚREDNICA	15 mm
ŚREDNICA CZOPA	10 mm
MATERIAŁ	stal
ZASTOSOWANIE	drewno, aluminium, stal
TYP DRZWI	przylgowe